Kód návodu. 1.039975 - Rev. ST.002778/000 CZ

CZ

SPODNÍ KRYT PRO KONDENZAČNÍ KOTLE
KÓD. 3.027341

VŠEOBECNÁ UPOZORNĚNÍ.

Všechny výrobky Immergas jsou chráněny pomocí vhodného přepravního obalu.
Zařízení musí být skladováno na suchém místě a chráněno před povětrnostními vlivy.
Tento návod obsahuje technické informace vztahující se k instalaci zařízení Immergas. S ohledem na další problémy týkající se instalace zařízení (jednotky) samotné (např. bezpečnost práce, ochrany životního prostředí, předcházení nehodám) je nutné respektovat předpisy platné legislativy a osvědčené technické postupy.
Nesprávná instalace nebo montáž zařízení a/nebo jeho součástí, příslušenství, sad a zařízení Immergas může vést k nepředvídatelným problémům, pokud jde o osoby, zvířata, věci.
Pečlivě si přečtěte pokyny provázející výrobek pro jeho správnou instalaci. Instalaci a údržbu musí vždy provádět odborně kvalifikovaná firma. Zárukou kvalifikace a odbornosti je v tomto případě pouze autorizované servisní středisko firmy Immergas.

INSTALACE.

Odšroubujte dva šrouby (Poz. 2, Obr. 1) a sundejte spodní kryt kotle (Poz. 1. Obr. 1) dodávaný s kotlem.
Sestavte spodní kryt z této sady tak, že na přední část krytu (Poz. 5, Obr 1) nasadíte pravý bok (Poz. 3. Obr. 1), levý bok (Poz. 4, Obr. 1) a poté je zajistíte zašroubováním šroubů do připravených otvorů (Poz. 6, Obr. 1).

Pozn.: pro kotle řady VICTRIX TT a VICTRIX TERA použijte otvory v bočním krytu (Poz 7, Obr. 1) a pro kotle řady VICTRIX EXA použijte otvory v bočním krytu (Poz. 8, Obr. 1).

Upozornění: boční část krytu s prolisem (Poz. 3, Obr. 1) musí být namontována na pravé straně (při čelním pohledu na kotel), tak jak je znázorněno na Obr. 1.

Na závěr nasaďte celý kryt pod kotel a upevněte jej pomocí dodaných šroubů (Poz. 9, Obr. 1).

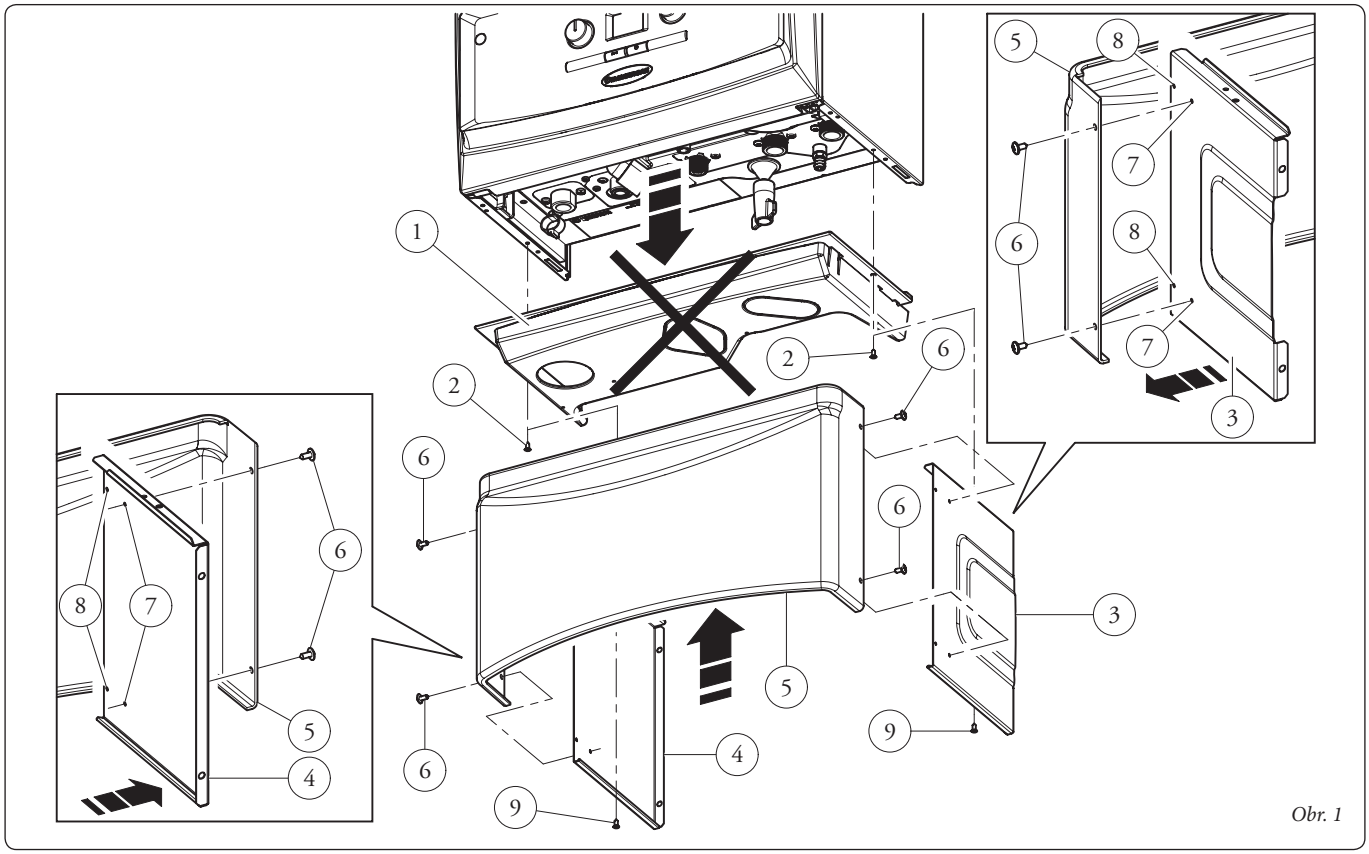

Obr. 1