Provedení B_{22} - vodorovné a svislé dělené odkouření

Z generátoru je vedena pouze jedna vodorovná či svislá trubka odvodu spalin. Vzduch pro spalování je odebírán z prostoru, kde je generátor umístěn.

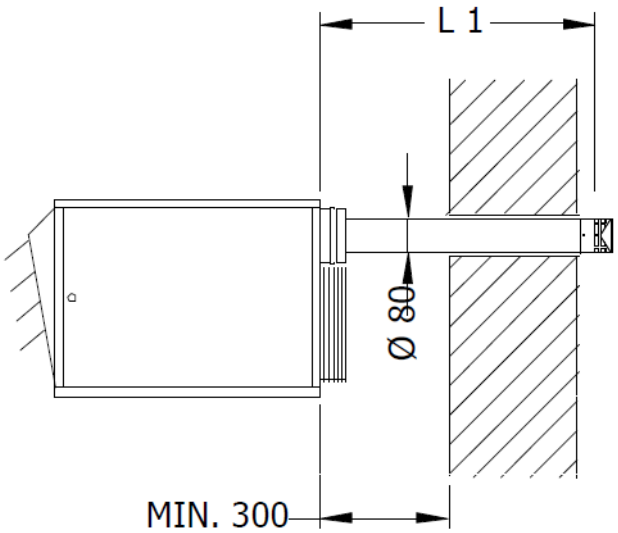

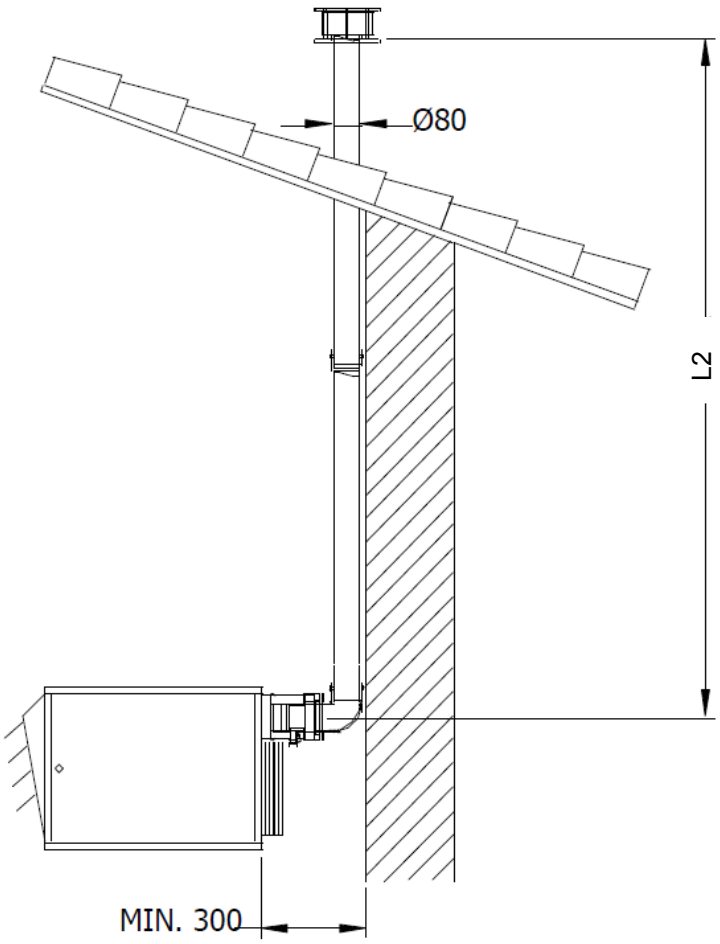

Model	Jednotky	L1 MIN	L1 MAX	L2 MIN	L2 MAX
MINIJET 20	m	1	6	1	6
MINIJET 30	m	1	6	1	6
MINIJET 40	m	1	6	1	6